Dati tecnici IP2-H

Unità singola = 2 auto

versione lunghezza ridotta

Per parcheggi a lungo termine!

Entrambe le piattaforme sono in posizione di entrata orizzontale.

Portata max. per piattaforma 2000 kg (carico max. per ruota 500 kg)

X = da considerare solo in caso di installazione delle porte. Per porte avvolgibili x = 10/15 cm

X = da definire con il fornitore delle porte

Dimensioni in cm

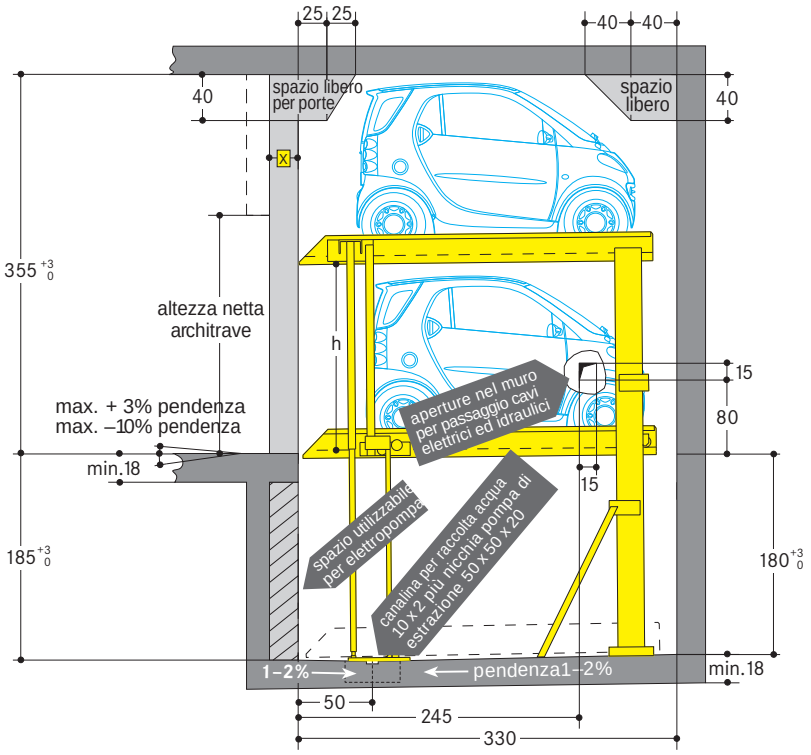

Esempi

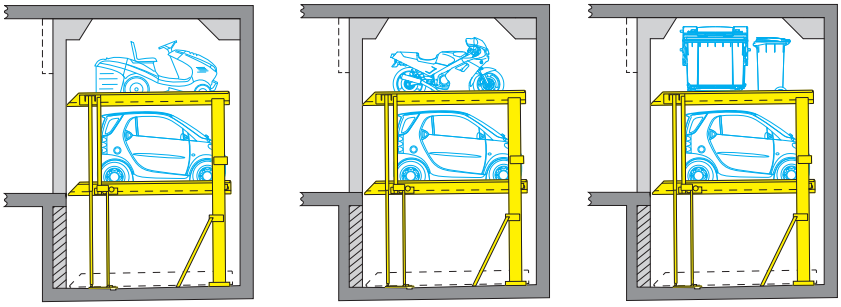

Livello superiore e inferiore per auto fino a 165 cm di altezza, 300 cm di lunghezza e 160 cm di larghezza (city car, ciclomotori, piccole utilitarie es. smart).
Distanza piattaforma h = 170 cm.

Dimensioni in larghezza

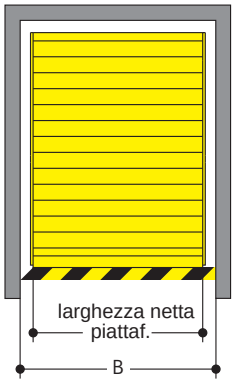

Spazio richiesto B	larghezza netta piattaforma
230	200
240	210
250	220
260	230

Profilo auto

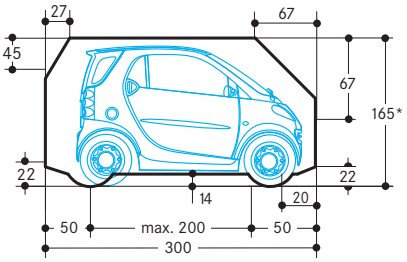

* L'altezza totale della vettura comprende portapacchi, antenna fissa ecc. e non deve superare la max. quota in altezza sopra indicata.

Note

1. Per ulteriori dettagli vedere dati tecnici IP2-H / IP4-H.
2. Per i requisiti della fossa si prega di contattare IdealPark.
3. Sul bordo fossa deve essere fornita dal cliente una striscia di larghezza di 10 cm, gialla-nera in conformità a ISO 3864 (vedi "dimensioni in larghezza").
4. Sono vietati canali/condotti lungo le giunzioni nell'angolo tra il pavimento della fossa e la parete. Se sono necessari, la larghezza del sistema viene ridotta o la fossa allargata.
5. Il produttore si riserva il diritto di modificare le specifiche tecniche.

Parklift 440 short version | 05.2010 | C027-4141 |

IdealPark
IdealPark Srl
via E. Fermi, 9
37026 Settimo di Pescantina (VR) - Italy
T +39 045 6750125 - F +39 045 6750263
www.idealpark.it
info@idealpark.it